Artemide

ТЕХНИЧЕСКИЕ ДАННЫЕ ПРОДУКТА

Kalifa Floor Dark Light - Pole side - FLUO 4x55W movement detector - Grey

ДИЗАЙН:

Ernesto Gismondi

МАТЕРИАЛЫ:

Aluminium

ОПИСАНИЕ:

A range of floor lamps with direct-indirect lighting using fluorescent lamps. Optical unit and pole in extruded aluminium. Steel base. Aluminium “DARK LIGHT” optic. Light output ratio 62%. Light distribution: 73% indirect and 27% direct. Polycarbonate dust-protection screen. Complies with standard EN60598-1 and other specific standards.

ВЫБРАТЬ

FLUO

Grey

КОД ПРОДУКТА

M168699

Вид светового потока

IP20

ТЕХНИЧЕСКИЕ ДАННЫЕ

ХАРАКТЕРИСТИКИ

Наименование продукции:	Kalifa Floor Dark Light - Pole side - FLUO 4x55W movement detector - Grey
Код:	M168699
Цвет:	Grey
Материал:	Aluminium
Серии:	Architectural
Окружающая среда: место контракта:	Внутреннее

ОПТИКА

Вид светового потока:	Direct/indirect

РАЗМЕРЫ

Длина:	cm 58.7
Ширина:	cm 36.1
Высота:	cm 190
Вес:	kg 15
тест раскаленной проволокой:	850 °

ЛАМПЫ НЕ ВКЛЮЧЕНЫ В КОМПЛЕКТ

Категория:	FLUO
Количество:	4
Lbs:	TC-LEL(2G11)
Ватт:	55W
Цоколь:	2G11
Тип:	FSDH
Световой поток (lm):	4800lm
Цветопередача:	85
Цветовая температура (K):	3000K
Продолжительность (h):	12000h

LUMINAIR

ПРА:	Electronic + movement detector Integrated
Watt:	4x55W
Напряжение:	220V-240V

РАЗМЕРЫ

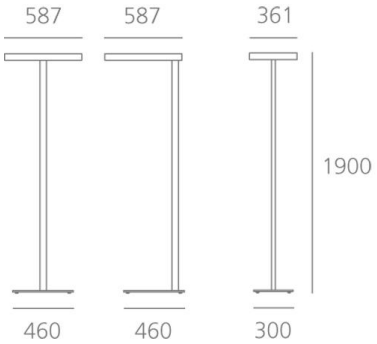

ЦВЕТ

АКСЕССУАРЫ

KALIFA FLOOR -
Polycarbonate dust-protection screen. M168200