Artemide

ТЕХНИЧЕСКИЕ ДАННЫЕ ПРОДУКТА

M241001 Luceri Kadro LED trimless Sharp edge trim - LED High-Performance faceted mirror optics 19W 3000K

МАТЕРИАЛЫ:

ОПИСАНИЕ:

Luceri LED and Kadro LED offer a modular range of professional downlighters, highly flexible, providing customisable lighting solutions for every need. Thanks to TrueWhite technology, colour temperature and colour rendering index are maintained constant throughout the lifespan of this product, guaranteeing a consistent light quality. The emission of versions with metal reflector is compliant with EN12464 and has UGR<19, producing an effective and comfortable lighting solution.

ВЫБРАТЬ

LED

КОД ПРОДУКТА

M241001

Вид светового потока

IP20/IP44 senza schermo - IP20/IP54 con schermo

Dimmable

ТЕХНИЧЕСКИЕ ДАННЫЕ

ХАРАКТЕРИСТИКИ

Наименование продукции:	M241001 Luceri Kadro LED trimless Sharp edge trim - LED High-Performance faceted mirror optics 19W 3000K
Код:	M241001
Серии:	Architectural
место контракта:	Гостеприимство Гостиницы, Прочее, Офисы

РАЗМЕРЫ

Длина:	cm 31.8
Ширина:	cm 19.5
Высота:	cm 19.5
Форма отверстия:	Круглая форма
Вес:	kg 1.5

ЛАМПЫ ВКЛЮЧЕНЫ В КОМПЛЕКТ

Категория:	LED
Ватт:	16W
Световой поток (lm):	2119lm
Типология:	1
Цветовая температура (K):	3000-4000K
Класс:	A

LUMINAIR

Watt:	19 W

РАЗМЕРЫ

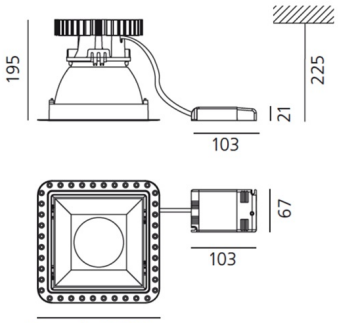

Frame (ext) 318
Frame (int) 188
Reflector (ext) 177

АКСЕССУАРЫ

LUCERI KADRO SCHERMO TRASPARENTE M239300

LUCERI KADRO SCHERMO OPALINO M239400

LUCERI KADRO DIFFUSORE PRISMOPTIC M239500