Artemide

ТЕХНИЧЕСКИЕ ДАННЫЕ ПРОДУКТА

Obice Mini LED 7 W 34° 440 lm 3000K White

ДИЗАЙН:

Alessandro Pedretti

МАТЕРИАЛЫ:

ОПИСАНИЕ:

Appareils d'éclairage utilisant des LEDs à rendement élevé. Installation au mur. Lumière monochromatique. Se composant d'un corps, une articulation orientable, un écran de protection, une bride pour fixage au mur. Corps en aluminium moulé sous pression. Base et support aluminium moulé sous pression. Bride, écran protecteur en verre, épaisseur 4mm, sérigraphie noire. Alimentateur intégré. LED monochromatiques blancs en 2 températures de couleur : Chaude = 3000K Neutre = 4000K Degré d'inclinaison +35°/-125° Rotation sur axe horizontal 359°. Branchement électrique par connecteur électrique logé dans la base murale. Degré de protection IP65. Classe électrique I (Obice), classe électrique III (Obice mini). Caractéristiques techniques des appareils conformes à la norme EN60598-1. Le montage doit être fait par un personnel spécialisé. Suivre scrupuleusement les instructions.

ВЫБРАТЬ

LED

White

КОД ПРОДУКТА

T430434W20

Вид светового потока

IP65

ТЕХНИЧЕСКИЕ ДАННЫЕ

ХАРАКТЕРИСТИКИ

Наименование продукции:	Obice Mini LED 7 W 34° 440 lm 3000K White
Код:	T430434W20
Цвет:	White
Серии:	Nord Light

РАЗМЕРЫ

Длина:	cm 16
Высота:	cm 20.5
Диаметр:	cm 9

ЛАМПЫ ВКЛЮЧЕНЫ В КОМПЛЕКТ

LED

Категория:	LED
Ватт:	7 W
Световой поток (lm):	284 lm
Типология:	1
Цветопередача:	N/s
Цветовая температура (K):	3000 K

LUMINAIR

ПРА:	Eelectronic included
Watt:	7 W

РАЗМЕРЫ

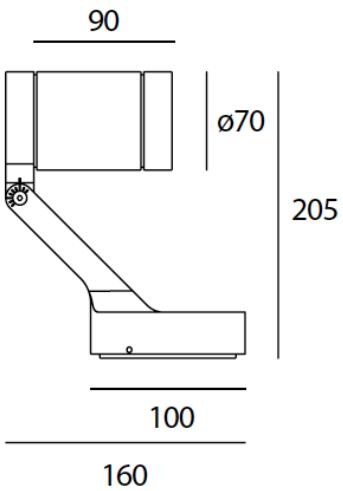

ЦВЕТ

АКСЕССУАРЫ

Portaccessori black T430600020

Porta filtro T430600010