Artemide

ТЕХНИЧЕСКИЕ ДАННЫЕ ПРОДУКТА

Tagora Recessed 570 - LED 4000K-2x51-DAL - Orange

ДИЗАЙН:

S./R. Cornelissen

МАТЕРИАЛЫ:

Aluminium

ОПИСАНИЕ:

A series of cylindrical luminaires for ceiling-mounted installation, available with different diameters and depths, allowing cluster configurations. Tagora is a versatile family of products ideal for a wide range of applications. A choice between high performance LED, fluorescent, halogen and metal halide, plus spot or diffused options, gives the Tagora family great flexibility.

ВЫБРАТЬ

LED

Orange

КОД ПРОДУКТА

M250311

Вид светового потока

IP40

Dimmable

ТЕХНИЧЕСКИЕ ДАННЫЕ

ХАРАКТЕРИСТИКИ

Наименование продукции:	Tagora Recessed 570 - LED 4000K-2x51-DAL - Orange
Код:	M250311
Цвет:	Orange
Материал:	Aluminium
Серии:	Architectural

РАЗМЕРЫ

Диаметр:	cm 60.2
Диаметр отверстия:	cm 64.2
Глубина встройки:	cm 18.6
Форма отверстия:	Круглая форма
Вес:	kg 5.9
тест раскаленной проволокой:	650 °

ЛАМПЫ ВКЛЮЧЕНЫ В КОМПЛЕКТ

Категория:	LED
Ватт:	40W
Световой поток (lm):	5200 lm
Типология:	1
Цветовая температура (K):	4000 K
Класс:	A

LUMINAIR

ПРА:	Electronic included
Watt:	46 W
Наличие аварийной батареи:	Integrated
Напряжение:	220V-240V

РАЗМЕРЫ

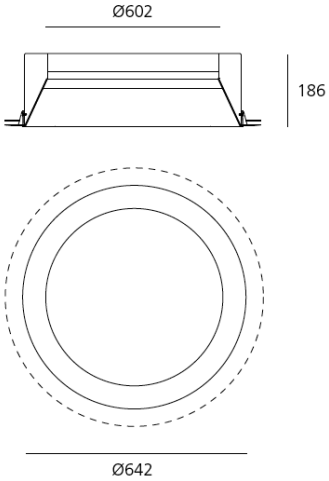

ЦВЕТ