Artemide

8 800 301-72-50
http://lampshopping.ru

ТЕХНИЧЕСКИЕ ДАННЫЕ ПРОДУКТА

Alfa

ДИЗАЙН:

Sergio Mazza
1959

МАТЕРИАЛЫ:

Opaque Nickel-plate

ОПИСАНИЕ:

Metal structure in opaque nickel-plate; diffuser in crystal glass; base in marble. The metal parts are hand turned.

ВЫБРАТЬ

HALO

База

White

КОД ПРОДУКТА

0026010A

Вид светового потока

20

Dimmable

ТЕХНИЧЕСКИЕ ДАННЫЕ

ХАРАКТЕРИСТИКИ

Наименование продукции:	Alfa
Код:	0026010A
Цвет:	White
Материал:	Opaque Nickel-plate
Серии:	Design, Modern Classic
Окружающая среда:	Внутреннее
место контракта:	Частные резиденции

ОПТИКА

Вид светового потока:	Diffused And Direct

РАЗМЕРЫ

Высота:	cm 48
Диаметр:	cm 30
Диаметр базы:	cm 14
Ударопрочность:	N.D.
тест раскаленной проволокой:	N.D. °

ЛАМПЫ НЕ ВКЛЮЧЕНЫ В КОМПЛЕКТ

Категория:	HALO
Количество:	2
Lbs:	D45
Ватт:	28W
Цоколь:	E14
Тип:	Ibp/w
Световой поток (lm):	345lm
Цветопередача:	1a
Цветовая температура (K):	2800K
Продолжительность (h):	1000h

LUMINAIR

Watt:	56W
Напряжение:	220V-240V

РАЗМЕРЫ

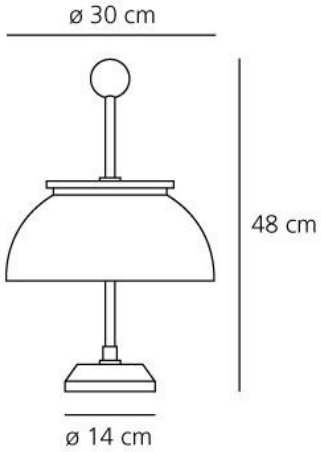

ЦВЕТ